**Trecho: A1 (1.300 m) Plataforma: 7 m**
**Estratégia de intervenção tipo A com seguintes serviços**
- Limpeza e reconformação da plataforma em 1.300 m e sarjetas de 0, 50m.Abaulamento do leito carroçável em 4%para ambos os lados.
Pontos 1- Limpeza de 10 metros de tubulação d = 80 cm e construção de 2 alas para tubulação de d= 80 cm;2- Limpeza de 10 metros de tubulação d=60 cm e construção de 2 alas para tubulação de d= 60 cm; 3-Assentamento de 10 metros de tubo de d=60cm e construção de 2 alas para tubulação de d= 60 cm; 4-Assentamento de 10 metros de tubo de d=60cm e construção de 2 alas para tubulação de d= 60 cm; 5-Limpeza de tubulação de 10 metros e mais assentamento de 2m de tubo de d=60cm; 6-Assentamento de 10 metros de tubo de d=60cm e construção de 1 alas para tubulação de d= 60 cm; 7-Assentamento de 10 metros de tubo de d=60cm e construção de 1 alas para tubulação de d= 60 cm .Sangras de 20 em 20 m em ambos os lados

**Trecho: A2 (1.700 m) Plataforma: 7 m**
**Estratégia de intervenção tipo A com seguintes serviços**
- Limpeza e reconformação da plataforma em 1.700 m esarjetas de 0, 50m.Abaulamento do leito carroçável em 4%para ambos os lados.
Pontos 21- Limpeza de 10 metros de tubulação de d=40 cm mais assentamento de 2 metros de tubo de d=40cm ; 22-Assentamento de 10 metros de tubo de d=60cm e construção de 2 alas para tubulação de d= 60 cm; 23-Assentamento de 10 metros de tubo de d=60cm e construção de 2 alas para tubulação de d= 60 cm; 24- Limpeza de 10 metros de tubulação de d=40 cm; 25- Limpeza de 10 metros de tubulação de d=40 cm; 26-Assentamento de 10 metros de tubo de d=60cm e construção de 2 alas para tubulação de d= 60 cm; 27-Assentamento de 10 metros de tubo de d=60cm e construção de 2 alas para tubulação de d= 60 cm; 28-Assentamento de 10 metros de tubo de d=60cm e construção de 2 alas para tubulação de d= 60 cm; 29- Limpeza de 10 metros de tubulação de d=60 cm mais assentamento de 2 metros de tubo de d=60cm e construção de 2 alas para tubulação de d= 60 cm; 30-Assentamento de 10 metros de tubo de d=60cm e construção de 2 alas para tubulação de d= 60 cm; 31- Limpeza de 10 metros de tubulação de d=40 cm; 32-Limpeza de 10 metros de tubulação de d=80 cm mais assentamento de 2 metros de tubo de d=80cm e construção de 2 alas para tubulação de d= 80 cm; 33- Assentamento de 10 metros de tubo de d=60cm e construção de 2 alas para tubulação de d= 60 cm; 34-Limpeza de 10 metros de tubo de d=60cm e construção de 2 alas para tubulação de d= 60 cm. Sangras de 20 em 20 m em ambos os lados
Recuperação do leito carroçável com aplicação de base pedra britada n° 2 na extensão de 2.200 metros (7m x 0,15)

**Trecho: A3 (2.200 m) Plataforma: 7 m**
**Estratégia de intervenção tipo A com seguintes serviços**

Limpeza e reconformação da plataforma em 2.200 m e sarjetas de 0, 50m.Abaulamento do leito carroçável em 4%para ambos os lados.
Pontos 21- Limpeza de 10 metros de tubulação de d=40 cm mais assentamento de 2 metros de tubo de d=40cm ; 22-Assentamento de 10 metros de tubo de d=60cm e construção de 2 alas para tubulação de d= 60 cm; 23-Assentamento de 10 metros de tubo de d=60cm e construção de 2 alas para tubulação de d= 60 cm; 24- Limpeza de 10 metros de tubulação de d=40 cm; 25- Limpeza de 10 metros de tubulação de d=40 cm; 26-Assentamento de 10 metros de tubo de d=60cm e construção de 2 alas para tubulação de d= 60 cm; 27-Assentamento de 10 metros de tubo de d=60cm e construção de 2 alas para tubulação de d= 60 cm; 28-Assentamento de 10 metros de tubo de d=60cm e construção de 2 alas para tubulação de d= 60 cm; 29- Limpeza de 10 metros de tubulação de d=60 cm mais assentamento de 2 metros de tubo de d=60cm e construção de 2 alas para tubulação de d= 60 cm; 30-Assentamento de 10 metros de tubo de d=60cm e construção de 2 alas para tubulação de d= 60 cm; 31- Limpeza de 10 metros de tubulação de d=40 cm; 32-Limpeza de 10 metros de tubulação de d=80 cm mais assentamento de 2 metros de tubo de d=80cm e construção de 2 alas para tubulação de d= 80 cm; 33- Assentamento de 10 metros de tubo de d=60cm e construção de 2 alas para tubulação de d= 60 cm; 34-Limpeza de 10 metros de tubo de d=60cm e construção de 2 alas para tubulação de d= 60 cm. Sangras de 20 em 20 m em ambos os lados.
Recuperação do leito carroçável com aplicação de base pedra britada n° 2 na extensão de 2.200 metros (7m x 0,15)

**Trecho: A4 (1.800 m) Plataforma: 7 m**
**Estratégia de intervenção tipo A com seguintes serviços**
- Limpeza e reconformação da plataforma em 1.800 m e sarjetas de 0, 50m.Abaulamento do leito carroçável em 4%para ambos os lados
Pontos 35-Assentamento de 10 metros de tubo de d=60cm e construção de 2 alas para tubulação de d= 60 cm; 36- Limpeza de 10 metros de tubulação e construção de 2 alas para tubulação de d= 80 cm; 37-Assentamento de 2 metros de tubo de d=60cm e construção de 2 alas para tubulação de d= 60 cm; 38-Limpeza de 10 metros de tubulação de d=60 cm; 39 -Assentamento de 10 metros de tubo de d=60cm e construção de 2 alas para tubulação de d= 60 cm. Sangras de 20 em 20 m em ambos os lados
Recuperação do leito carroçável com aplicação de base pedra britada n° 2 na extensão de 1.800 metros (7m x 0,15)

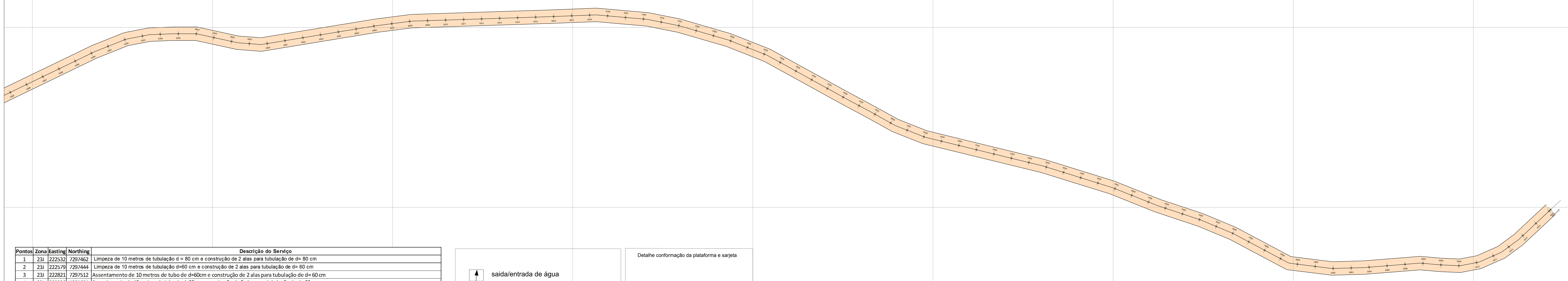

| Pontos | Zona | Easting | Northing | Descrição do Serviço |
|---|---|---|---|---|
| 1 | 23J | 222532 | 7297462 | Limpeza de 10 metros de tubulação d = 80 cm e construção de 2 alas para tubulação de d= 80 cm |
| 2 | 23J | 222579 | 7297444 | Limpeza de 10 metros de tubulação d=60 cm e construção de 2 alas para tubulação de d= 60 cm |
| 3 | 23J | 222821 | 7297512 | Assentamento de 10 metros de tubo de d=60cm e construção de 2 alas para tubulação de d= 60 cm |
| 4 | 23J | 223006 | 7297601 | Assentamento de 10 metros de tubo de d=60cm e construção de 2 alas para tubulação de d= 60 cm |
| 5 | 23J | 223064 | 7297598 | Limpeza de tubulação de 10 metros e mais assentamento de 2m de tubo de d=60cm |
| 6 | 23J | 223506 | 7297712 | Assentamento de 10 metros de tubo de d=60cm e construção de 1 alas para tubulação de d= 60 cm |
| 7 | 23J | 223761 | 7297874 | Assentamento de 10 metros de tubo de d=60cm e construção de 1 alas para tubulação de d= 60 cm |
| | | | | |
| 8 | 23J | 226819 | 7297093 | Assentamento de 14 metros de tubo de d=60cm e construção de 2 alas para tubulação de d= 60 cm |
| 9 | 23J | 226810 | 7297012 | Assentamento de 10 metros de tubo de d=60cm e construção de 2 alas para tubulação de d= 60 cm |
| 10 | 23J | 226820 | 7296909 | Assentamento de 2 metros de tubo de d=60cm |
| 11 | 23J | 226935 | 7296776 | Assentamento de 14 metros de tubo de d=60cm e construção de 2 alas para tubulação de d= 60 cm |
| 12 | 23J | 227089 | 7296631 | Assentamento de 10 metros de tubo de d=60cm e construção de 2 alas para tubulação de d= 60 cm |
| 13 | 23J | 227217 | 7296487 | Assentamento de 12 metros de tubo de d=60cm e construção de 2 alas para tubulação de d= 60 cm |
| 14 | 23J | 227266 | 7296426 | Limpeza de 10 metros de tubulação de d=40 cm |
| 15 | 23J | 227311 | 7296345 | Limpeza de 10 metros de tubulação de d=40 cm |
| 16 | 23J | 227283 | 7295981 | Assentamento de 10 metros de tubo de d=60cm e construção de 2 alas para tubulação de d= 60 cm |
| 17 | 23J | 227441 | 7295893 | Assentamento de 3 linhas de 10 metros de tubo de d=100cm e construção de 2 alas para tubulação de d= 100 cm |
| 17 | 23J | 227441 | 7295893 | Aterro de 40m de comprimento por 7m por 0,50 de altura,sendo 20m para cada lado do ponto 17 |
| 18 | 23J | 227511 | 7295891 | Assentamento de 10 metros de tubo de d=100cm e construção de 2 alas para tubulação de d= 100 cm |
| 19 | 23J | 227557 | 7295890 | Assentamento de 10 metros de tubo de d=80cm e construção de 2 alas para tubulação de d= 80 cm |
| 19 | 23J | 227557 | 7295890 | Aterro de 40m de comprimento por 7m por 0,50 de altura,sendo 20m para cada lado do ponto 19 |
| 20 | 23J | 227605 | 7295890 | Final do Trecho |
| | | | | |
| 21 | 23J | 227693 | 7295821 | Limpeza de 10 metros de tubulação de d=40 cm mais assentamento de 2 metros de tubo de d=40cm |
| 22 | 23J | 227768 | 7295655 | Assentamento de 10 metros de tubo de d=60cm e construção de 2 alas para tubulação de d= 60 cm |
| 23 | 23J | 227838 | 7295533 | Assentamento de 10 metros de tubo de d=60cm e construção de 2 alas para tubulação de d= 60 cm |
| 24 | 23J | 227871 | 7295368 | Limpeza de 10 metros de tubulação de d=40 cm |
| 25 | 23J | 227910 | 7295251 | Limpeza de 10 metros de tubulação de d=40 cm; |
| 26 | 23J | 228019 | 7295037 | Assentamento de 10 metros de tubo de d=60cm e construção de 2 alas para tubulação de d= 60 cm |
| 27 | 23J | 228005 | 7294875 | Assentamento de 10 metros de tubo de d=60cm e construção de 2 alas para tubulação de d= 60 cm |
| 28 | 23J | 228003 | 7294848 | Assentamento de 10 metros de tubo de d=60cm e construção de 2 alas para tubulação de d= 60 cm |
| 29 | 23J | 228103 | 7294641 | Limpeza de 10 metros de tubulação de d=60 cm mais assentamento de 2 metros de tubo de d=60cm e construção de 2 alas para tubulação de d= 60 cm |
| 30 | 23J | 228196 | 7294525 | Assentamento de 10 metros de tubo de d=60cm e construção de 2 alas para tubulação de d= 60 cm |
| 31 | 23J | 228437 | 7294607 | Limpeza de 10 metros de tubulação de d=40 cm |
| 32 | 23J | 228558 | 7294622 | Limpeza de 10 metros de tubulação de d=80 cm mais assentamento de 2 metros de tubo de d=80cm e construção de 2 alas para tubulação de d= 80 cm |
| 33 | 23J | 228715 | 7294664 | Assentamento de 10 metros de tubo de d=60cm e construção de 2 alas para tubulação de d= 60 cm |
| 34 | 23J | 228798 | 7294624 | Limpeza de 10 metros de tubo de d=60cm e construção de 2 alas para tubulação de d= 60 cm |
| | | | | |
| 35 | 23J | 228953 | 7294419 | Assentamento de 10 metros de tubo de d=60cm e construção de 2 alas para tubulação de d= 60 cm |
| 36 | 23J | 229088 | 7294234 | Limpeza de 10 metros de tubulação e construção de 2 alas para tubulação de d= 80 cm |
| 37 | 23J | 229590 | 7293837 | Assentamento de 2 metros de tubo de d=60cm e construção de 2 alas para tubulação de d= 60 cm |
| 38 | 23J | 229857 | 7293692 | Limpeza de 10 metros de tubulação de d=60 cm |
| 39 | 23J | 230026 | 7293776 | Assentamento de 10 metros de tubo de d=60cm e construção de 2 alas para tubulação de d= 60 cm |

saida/entrada de água
limpeza de tubulação
aterro
caminho/estrada
rio
39 identificação de pontos levantados
assentamento de tubos

Detalhe conformação da plataforma e sarjeta

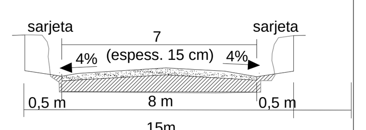

SECÇÃO TIPICA faixa de dominio

NOTAS:

REABILITAÇÃO DOS TRECHOS CRITICOS
DA ESTRADA MUNICIPAL RGT-150
(BASE PEDRA BRITADA)

TRECHO 1: ESTACAS [265 a 304] e [307 a 353]
EXTENSÃO = 1.700,00 m

TRECHO 2: ESTACAS [353 a 366] e [368 a 465]
EXTENSÃO: 2.200,00 m

TRECHO 3: ESTACAS [465 a 555]
EXTENSÃO: 1.800,00 m

---------------------------
LARGURA = 7,00 m
EXPESSURA = 0,15 m

## BOCA DE BUEIROS SIMPLES TUBULARES DE CONCRETO (BSTC)

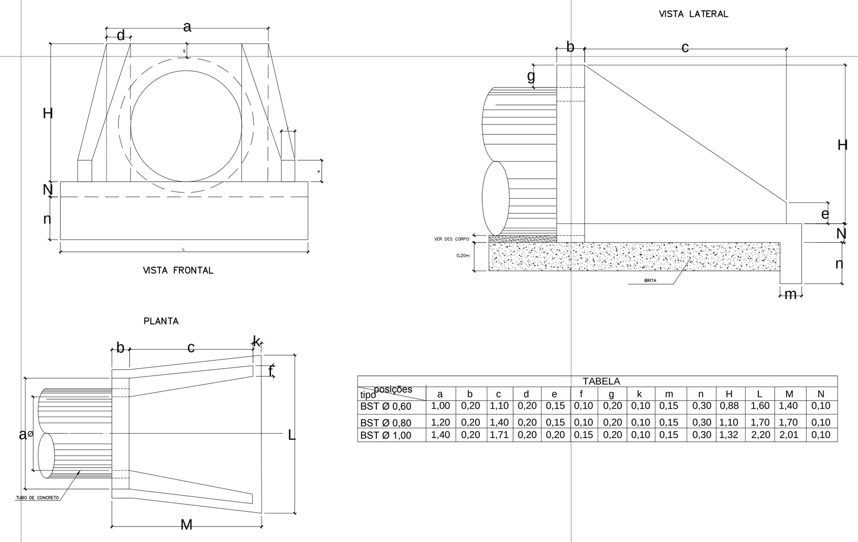


TABELA

| tipo / posições | a | b | c | d | e | f | g | k | m | n | H | L | M | N |
|---|---|---|---|---|---|---|---|---|---|---|---|---|---|---|
| BST Ø 0,60 | 1,00 | 0,20 | 1,10 | 0,20 | 0,15 | 0,10 | 0,20 | 0,10 | 0,15 | 0,30 | 0,88 | 1,60 | 1,40 | 0,10 |
| BST Ø 0,80 | 1,20 | 0,20 | 1,40 | 0,20 | 0,15 | 0,10 | 0,20 | 0,10 | 0,15 | 0,30 | 1,10 | 1,70 | 1,70 | 0,10 |
| BST Ø 1,00 | 1,40 | 0,20 | 1,71 | 0,20 | 0,20 | 0,15 | 0,20 | 0,10 | 0,15 | 0,30 | 1,32 | 2,20 | 2,01 | 0,10 |

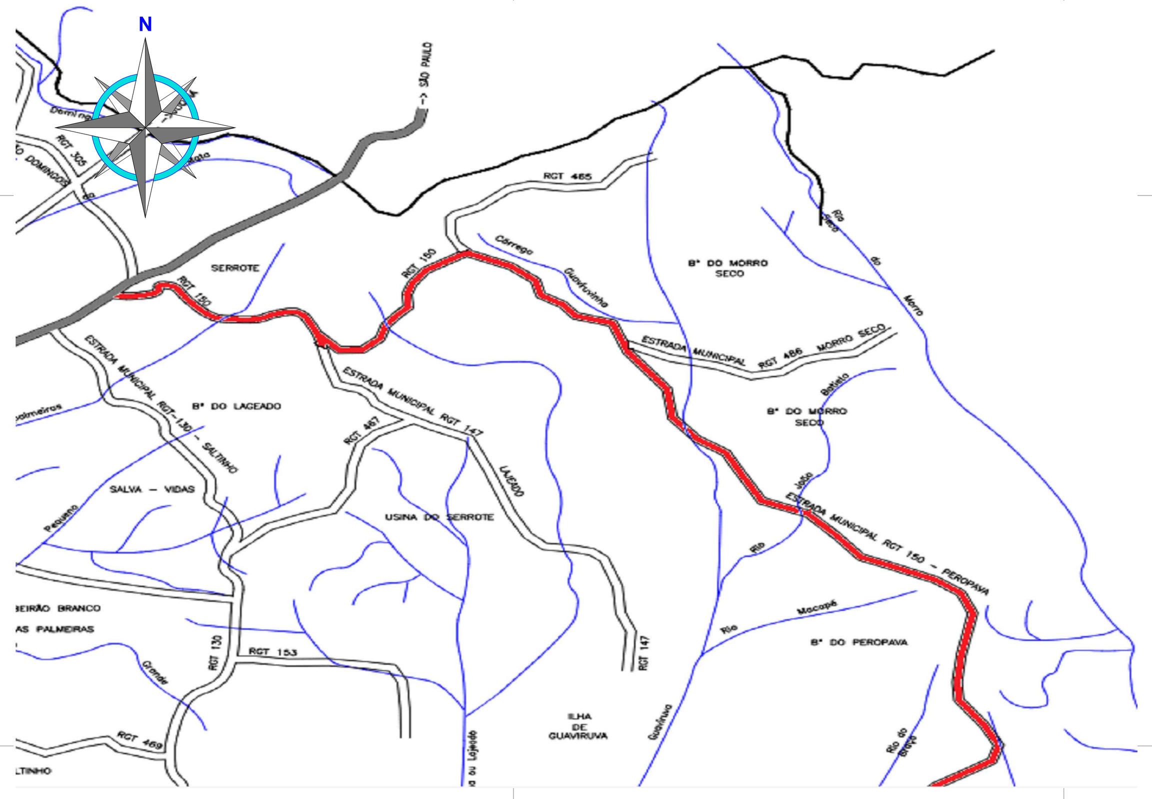


ESCALAS GRÁFICAS

HORIZONTAL: 1:2000 — 0 20 40 60 80 100 120 140 160 180 200 220 240 260 280

VERTICAL: 1:200 — 0 2 4 6 8 10 12 14 16 18 20 22 24 26 28

ARTICULAÇÃO DAS FOLHAS: 1 2 3 4 4 5 5 6 6 7

**PREFEITURA MUNICIPAL DE REGISTRO**

OBJETIVO: CONVENIO SAA E PREFEITURA MUNICIPAL PROGRAMA ESTADUAL DE MICROBACIAS HIDROGRAFICAS II (CATI)

DESENHO : DIEGO LIMA

DATA: JANEIRO/17

REVISÃO: MARILAYNE

Engª Marilayne de Brito Malta cugler
CREA: 5061122057
Chefe da Divisão Téc. de Pro. de Eng. e Manut. da Rede Física Municipal

| | | | |
|---|---|---|---|
| CODIGO : 33-472-01-2016 | MUNICIPIO / COMARCA: REGISTRO | | |
| EXTENSÃO (a ser adequado): 7.000 metros | LOCAL: ESTRADA MUNICIPAL RGT-150 | da estaca inicial..........E585 | F:7/7 |
| ASSUNTO: REABILITAÇÃO DE TRECHO CRITICOS | TRECHO: BR-116 AO BAIRRO PEROPAVA | a estaca final............E675 + 2,415 m | |