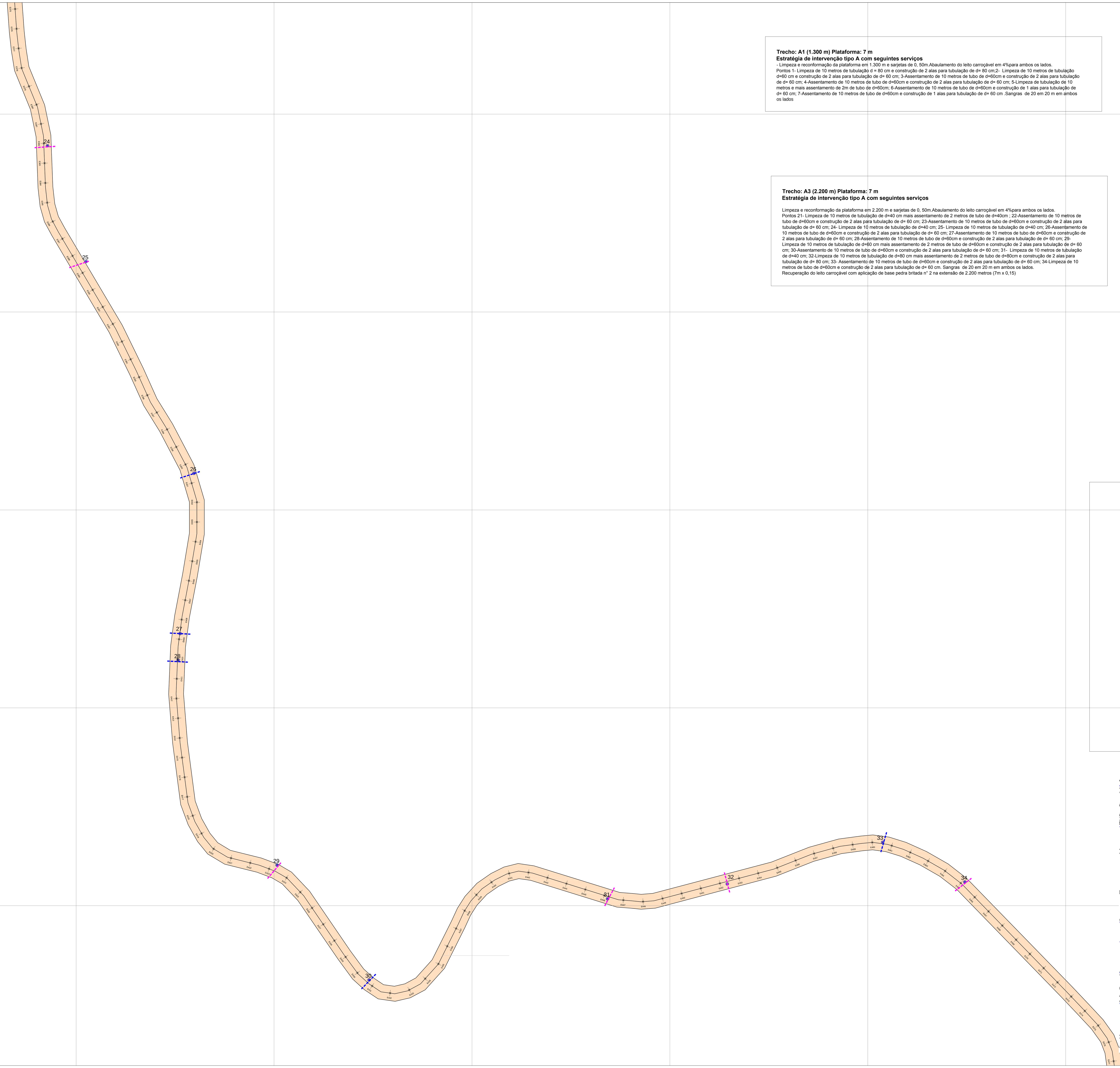

Trecho: A1 (1.300 m) Plataforma: 7 m
Estratégia de intervenção tipo A com seguintes serviços
- Limpeza e reconformação da plataforma em 1.300 m e sarjetas de 0, 50m.Abaulamento do leito carroçável em 4%para ambos os lados.
Pontos 1- Limpeza de 10 metros de tubulação d = 80 cm e construção de 2 alas para tubulação de d= 80 cm;2- Limpeza de 10 metros de tubulação d=60 cm e construção de 2 alas para tubulação de d= 60 cm; 3-Assentamento de 10 metros de tubo de d=60cm e construção de 2 alas para tubulação de d= 60 cm; 4-Assentamento de 10 metros de tubo de d=60cm e construção de 2 alas para tubulação de d= 60 cm; 5-Limpeza de tubulação de 10 metros e mais assentamento de 2m de tubo de d=60cm; 6-Assentamento de 10 metros de tubo de d=60cm e construção de 1 alas para tubulação de d= 60 cm; 7-Assentamento de 10 metros de tubo de d=60cm e construção de 1 alas para tubulação de d= 60 cm .Sangras de 20 em 20 m em ambos os lados

Trecho: A2 (1.700 m) Plataforma: 7 m
Estratégia de intervenção tipo A com seguintes serviços
- Limpeza e reconformação da plataforma em 1.700 m esarjetas de 0, 50m.Abaulamento do leito carroçável em 4%para ambos os lados.
Pontos 21- Limpeza de 10 metros de tubulação de d=40 cm mais assentamento de 2 metros de tubo de d=40cm ; 22-Assentamento de 10 metros de tubo de d=60cm e construção de 2 alas para tubulação de d= 60 cm; 23-Assentamento de 10 metros de tubo de d=60cm e construção de 2 alas para tubulação de d= 60 cm; 24- Limpeza de 10 metros de tubulação de d=40 cm; 25- Limpeza de 10 metros de tubulação de d=40 cm; 26-Assentamento de 10 metros de tubo de d=60cm e construção de 2 alas para tubulação de d= 60 cm; 27-Assentamento de 10 metros de tubo de d=60cm e construção de 2 alas para tubulação de d= 60 cm; 28-Assentamento de 10 metros de tubo de d=60cm e construção de 2 alas para tubulação de d= 60 cm; 29- Limpeza de 10 metros de tubulação de d=60 cm mais assentamento de 2 metros de tubo de d=60cm e construção de 2 alas para tubulação de d= 60 cm; 30-Assentamento de 10 metros de tubo de d=60cm e construção de 2 alas para tubulação de d= 60 cm; 31- Limpeza de 10 metros de tubulação de d=40 cm; 32-Limpeza de 10 metros de tubulação de d=80 cm mais assentamento de 2 metros de tubo de d=80cm e construção de 2 alas para tubulação de d= 80 cm; 33- Assentamento de 10 metros de tubo de d=60cm e construção de 2 alas para tubulação de d= 60 cm; 34-Limpeza de 10 metros de tubo de d=60cm e construção de 2 alas para tubulação de d= 60 cm. Sangras de 20 em 20 m em ambos os lados
Recuperação do leito carroçável com aplicação de base pedra britada n° 2 na extensão de 2.200 metros (7m x 0,15)

Trecho: A3 (2.200 m) Plataforma: 7 m
Estratégia de intervenção tipo A com seguintes serviços

Limpeza e reconformação da plataforma em 2.200 m e sarjetas de 0, 50m.Abaulamento do leito carroçável em 4%para ambos os lados.
Pontos 21- Limpeza de 10 metros de tubulação de d=40 cm mais assentamento de 2 metros de tubo de d=40cm ; 22-Assentamento de 10 metros de tubo de d=60cm e construção de 2 alas para tubulação de d= 60 cm; 23-Assentamento de 10 metros de tubo de d=60cm e construção de 2 alas para tubulação de d= 60 cm; 24- Limpeza de 10 metros de tubulação de d=40 cm; 25- Limpeza de 10 metros de tubulação de d=40 cm; 26-Assentamento de 10 metros de tubo de d=60cm e construção de 2 alas para tubulação de d= 60 cm; 27-Assentamento de 10 metros de tubo de d=60cm e construção de 2 alas para tubulação de d= 60 cm; 28-Assentamento de 10 metros de tubo de d=60cm e construção de 2 alas para tubulação de d= 60 cm; 29- Limpeza de 10 metros de tubulação de d=60 cm mais assentamento de 2 metros de tubo de d=60cm e construção de 2 alas para tubulação de d= 60 cm; 30-Assentamento de 10 metros de tubo de d=60cm e construção de 2 alas para tubulação de d= 60 cm; 31- Limpeza de 10 metros de tubulação de d=40 cm; 32-Limpeza de 10 metros de tubulação de d=80 cm mais assentamento de 2 metros de tubo de d=80cm e construção de 2 alas para tubulação de d= 80 cm; 33- Assentamento de 10 metros de tubo de d=60cm e construção de 2 alas para tubulação de d= 60 cm; 34-Limpeza de 10 metros de tubo de d=60cm e construção de 2 alas para tubulação de d= 60 cm. Sangras de 20 em 20 m em ambos os lados.
Recuperação do leito carroçável com aplicação de base pedra britada n° 2 na extensão de 2.200 metros (7m x 0,15)

Trecho: A4 (1.800 m) Plataforma: 7 m
Estratégia de intervenção tipo A com seguintes serviços
- Limpeza e reconformação da plataforma em 1.800 m e sarjetas de 0, 50m.Abaulamento do leito carroçável em 4%para ambos os lados
Pontos 35-Assentamento de 10 metros de tubo de d=60cm e construção de 2 alas para tubulação de d= 60 cm; 36- Limpeza de 10 metros de tubulação e construção de 2 alas para tubulação de d= 80 cm; 37-Assentamento de 2 metros de tubo de d=60cm e construção de 2 alas para tubulação de d= 60 cm; 38-Limpeza de 10 metros de tubulação de d=60 cm; 39 -Assentamento de 10 metros de tubo de d=60cm e construção de 2 alas para tubulação de d= 60 cm. Sangras de 20 em 20 m em ambos os lados
Recuperação do leito carroçável com aplicação de base pedra britada n° 2 na extensão de 1.800 metros (7m x 0,15)

Detalhe conformação da plataforma e sarjeta

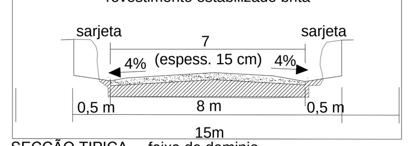

SECÇÃO TIPICA faixa de dominio

NOTAS:

REABILITAÇÃO DOS TRECHOS CRITICOS
DA ESTRADA MUNICIPAL RGT-150
(BASE PEDRA BRITADA)

TRECHO 1: ESTACAS [265 a 304] e [307 a 353]
EXTENSÃO = 1.700,00 m

TRECHO 2: ESTACAS [353 a 366] e [368 a 465]
EXTENSÃO: 2.200,00 m

TRECHO 3: ESTACAS [465 a 555]
EXTENSÃO: 1.800,00 m

LARGURA = 7,00 m
EXPESSURA = 0,15 m

- saida/entrada de água
- limpeza de tubulação
- aterro
- caminho/estrada
- rio
- 39 identificação de pontos levantados
- assentamento de tubos

Pontos	Zona	Easting	Northing	Descrição do Serviço
1	23J	222532	7297462	Limpeza de 10 metros de tubulação d = 80 cm e construção de 2 alas para tubulação de d= 80 cm
2	23J	222579	7297444	Limpeza de 10 metros de tubulação d=60 cm e construção de 2 alas para tubulação de d= 60 cm
3	23J	222821	7297512	Assentamento de 10 metros de tubo de d=60cm e construção de 2 alas para tubulação de d= 60 cm
4	23J	223006	7297601	Assentamento de 10 metros de tubo de d=60cm e construção de 2 alas para tubulação de d= 60 cm
5	23J	223064	7297598	Limpeza de tubulação de 10 metros e mais assentamento de 2m de tubo de d=60cm
6	23J	223506	7297712	Assentamento de 10 metros de tubo de d=60cm e construção de 1 alas para tubulação de d= 60 cm
7	23J	223761	7297874	Assentamento de 10 metros de tubo de d=60cm e construção de 1 alas para tubulação de d= 60 cm
8	23J	226819	7297093	Assentamento de 14 metros de tubo de d=60cm e construção de 2 alas para tubulação de d= 60 cm
9	23J	226810	7297012	Assentamento de 10 metros de tubo de d=60cm e construção de 2 alas para tubulação de d= 60 cm
10	23J	226820	7296909	Assentamento de 2 metros de tubo de d=60cm
11	23J	226935	7296776	Assentamento de 14 metros de tubo de d=60cm e construção de 2 alas para tubulação de d= 60 cm
12	23J	227089	7296631	Assentamento de 10 metros de tubo de d=60cm e construção de 2 alas para tubulação de d= 60 cm
13	23J	227217	7296487	Assentamento de 12 metros de tubo de d=60cm e construção de 2 alas para tubulação de d= 60 cm
14	23J	227266	7296426	Limpeza de 10 metros de tubulação de d=40 cm
15	23J	227311	7296345	Limpeza de 10 metros de tubulação de d=40 cm
16	23J	227283	7295981	Assentamento de 10 metros de tubo de d=60cm e construção de 2 alas para tubulação de d= 60 cm
17	23J	227441	7295893	Assentamento de 3 linhas de 10 metros de tubo de d=100cm e construção de 2 alas para tubulação de d= 100 cm
17	23J	227441	7295893	Aterro de 40m de comprimento por 7m por 0,50 de altura,sendo 20m para cada lado do ponto 17
18	23J	227511	7295891	Assentamento de 10 metros de tubo de d=100cm e construção de 2 alas para tubulação de d= 100 cm
19	23J	227557	7295890	Assentamento de 10 metros de tubo de d=80cm e construção de 2 alas para tubulação de d= 80 cm
19	23J	227557	7295890	Aterro de 40m de comprimento por 7m por 0,50 de altura,sendo 20m para cada lado do ponto 19
20	23J	227605	7295890	Final do Trecho
21	23J	227693	7295821	Limpeza de 10 metros de tubulação de d=40 cm mais assentamento de 2 metros de tubo de d=40cm
22	23J	227768	7295655	Assentamento de 10 metros de tubo de d=60cm e construção de 2 alas para tubulação de d= 60 cm
23	23J	227838	7295533	Assentamento de 10 metros de tubo de d=60cm e construção de 2 alas para tubulação de d= 60 cm
24	23J	227871	7295368	Limpeza de 10 metros de tubulação de d=40 cm
25	23J	227910	7295251	Limpeza de 10 metros de tubulação de d=40 cm;
26	23J	228019	7295037	Assentamento de 10 metros de tubo de d=60cm e construção de 2 alas para tubulação de d= 60 cm
27	23J	228005	7294875	Assentamento de 10 metros de tubo de d=60cm e construção de 2 alas para tubulação de d= 60 cm
28	23J	228003	7294848	Assentamento de 10 metros de tubo de d=60cm e construção de 2 alas para tubulação de d= 60 cm
29	23J	228103	7294641	Limpeza de 10 metros de tubulação de d=60 cm mais assentamento de 2 metros de tubo de d=60cm e construção de 2 alas para tubulação de d= 60 cm
30	23J	228196	7294525	Assentamento de 10 metros de tubo de d=60cm e construção de 2 alas para tubulação de d= 60 cm
31	23J	228437	7294607	Limpeza de 10 metros de tubulação de d=40 cm
32	23J	228558	7294622	Limpeza de 10 metros de tubulação de d=80 cm mais assentamento de 2 metros de tubo de d=80cm e construção de 2 alas para tubulação de d= 80 cm
33	23J	228715	7294664	Assentamento de 10 metros de tubo de d=60cm e construção de 2 alas para tubulação de d= 60 cm
34	23J	228798	7294624	Limpeza de 10 metros de tubo de d=60cm e construção de 2 alas para tubulação de d= 60 cm
35	23J	228953	7294419	Assentamento de 10 metros de tubo de d=60cm e construção de 2 alas para tubulação de d= 60 cm
36	23J	229088	7294234	Limpeza de 10 metros de tubulação e construção de 2 alas para tubulação de d= 80 cm
37	23J	229590	7293837	Assentamento de 2 metros de tubo de d=60cm e construção de 2 alas para tubulação de d= 60 cm
38	23J	229857	7293692	Limpeza de 10 metros de tubulação de d=60 cm
39	23J	230026	7293776	Assentamento de 10 metros de tubo de d=60cm e construção de 2 alas para tubulação de d= 60 cm

BOCA DE BUEIROS SIMPLES TUBULARES DE CONCRETO (BSTC)

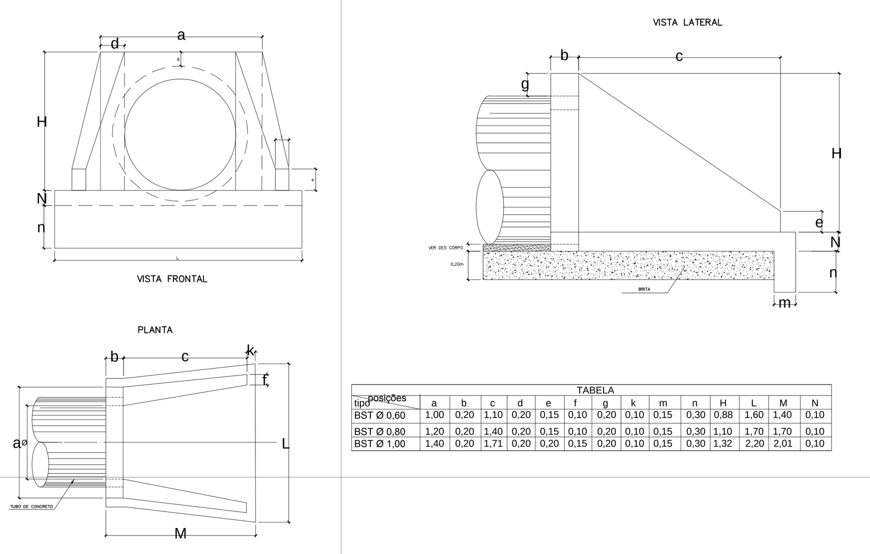

TABELA

tipo \ posições	a	b	c	d	e	f	g	k	m	n	H	L	M	N
BST Ø 0,60	1,00	0,20	1,10	0,20	0,15	0,10	0,20	0,10	0,15	0,30	0,88	1,60	1,40	0,10
BST Ø 0,80	1,20	0,20	1,40	0,20	0,15	0,10	0,20	0,10	0,15	0,30	1,10	1,70	1,70	0,10
BST Ø 1,00	1,40	0,20	1,71	0,20	0,20	0,15	0,20	0,10	0,15	0,30	1,32	2,20	2,01	0,10

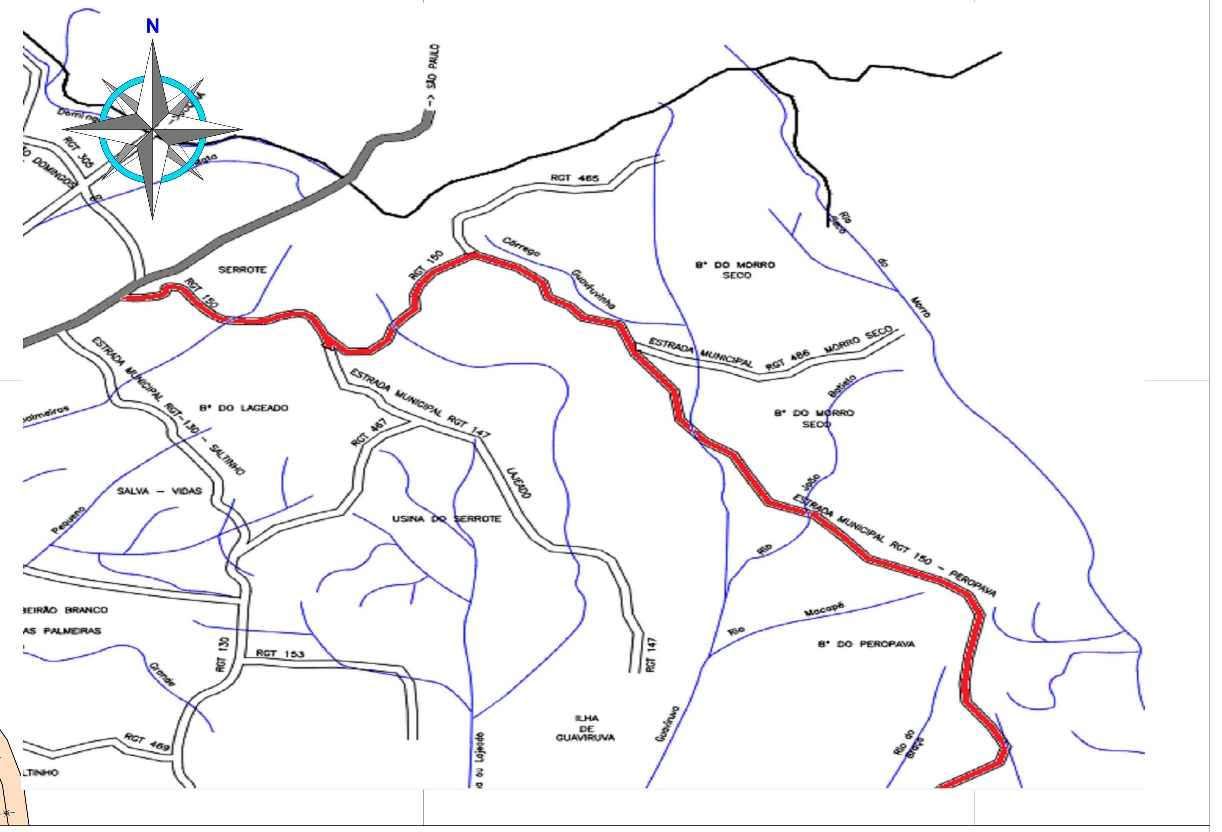

ESCALAS GRÁFICAS

HORIZONTAL: 1:2000 — 0 20 40 60 80 100 120 140 160 180 200 220 240 260 280

VERTICAL: 1:200 — 0 2 4 6 8 10 12 14 16 18 20 22 24 26 28

ARTICULAÇÃO DAS FOLHAS: 1 2 3 4 4 5 5 6 6 7

PREFEITURA MUNICIPAL DE REGISTRO

OBJETIVO: CONVENIO SAA E PREFEITURA MUNICIPAL PROGRAMA ESTADUAL DE MICROBACIAS HIDROGRAFICAS II (CATI)

DESENHO : DIEGO LIMA

DATA: JANEIRO/17

REVISÃO: MARILAYNE

Engª Marilayne de Brito Malta cugler
CREA: 5061122057
Chefe da Divisão Téc. de Pro. de Eng. e Manut. da Rede Física Municipal

CODIGO : 33-472-01-2016	MUNICIPIO / COMARCA: REGISTRO		
EXTENSÃO (a ser adequado): 7.000 metros	LOCAL: ESTRADA MUNICIPAL RGT-150	da estaca inicial..........E375	F:5/7
ASSUNTO: REABILITAÇÃO DE TRECHO CRITICOS	TRECHO: BR-116 AO BAIRRO PEROPAVA	a estaca final...........E475	